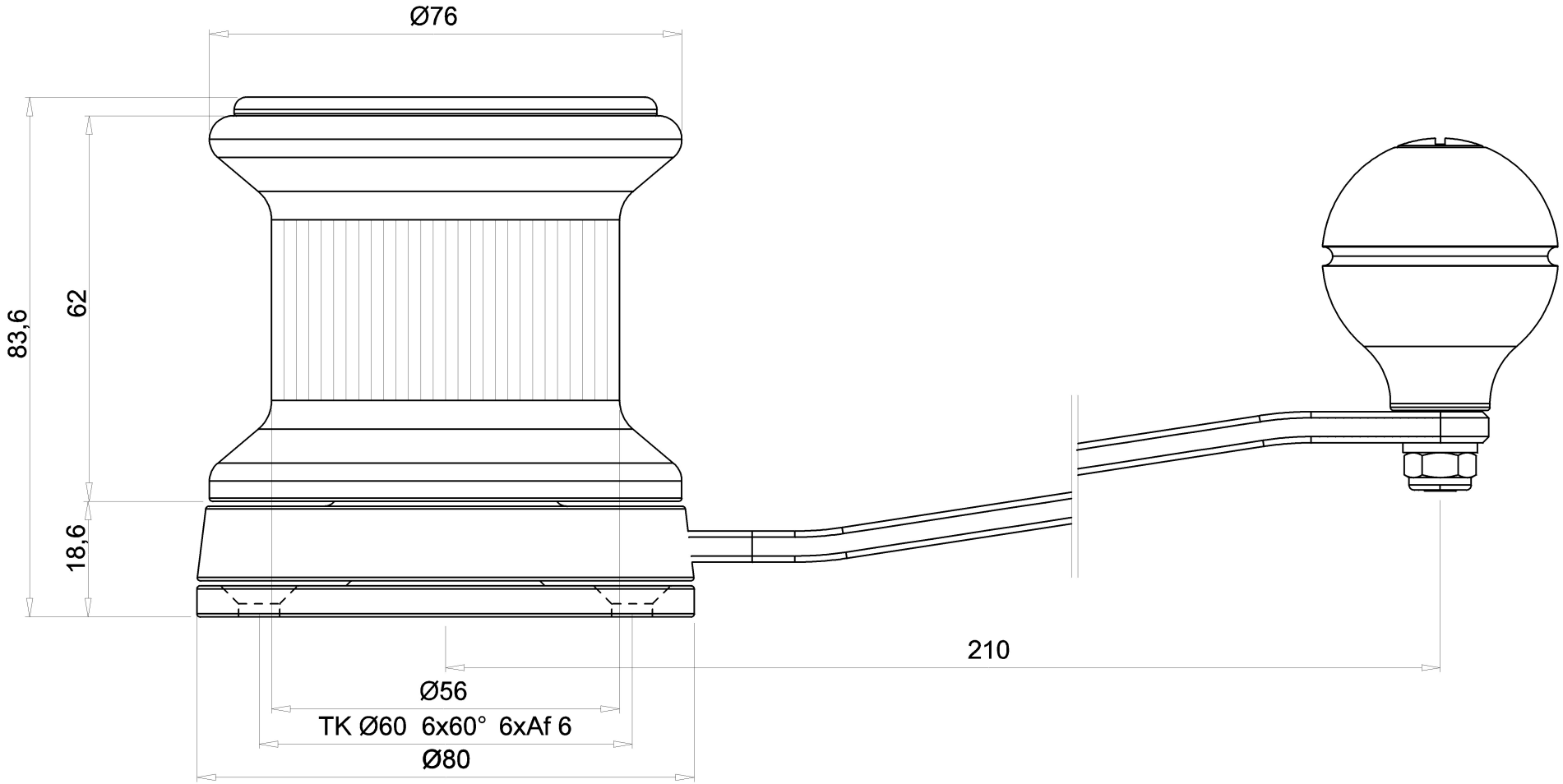

WERKZEUGBAU UND MECHANIK
Muschke & Gasde
Am Kornfeld 6+10
12621 Berlin
Tel.: 030 / 9212 4440
www.muschke-werkzeugbau.de

	Datum	Name	Aluminium / Edelstahl	eloxiert
Bearb.	22/02/21	B. Muschke	Hebelwinsch Ø 80 mm mit Hebel über Deck	
Gepr.				
-0,3 +0,3				
Allgemeintoleranz DIN ISO 2768-1 mittel				
Muschke & Gasde Werkzeugbau und Mechanik GmbH			Artikel-Nr. # 6492	Scale 1 : 1